ecomat300

AC2258

SmartL50 4DI 4DO R C

Système bus AS-interface

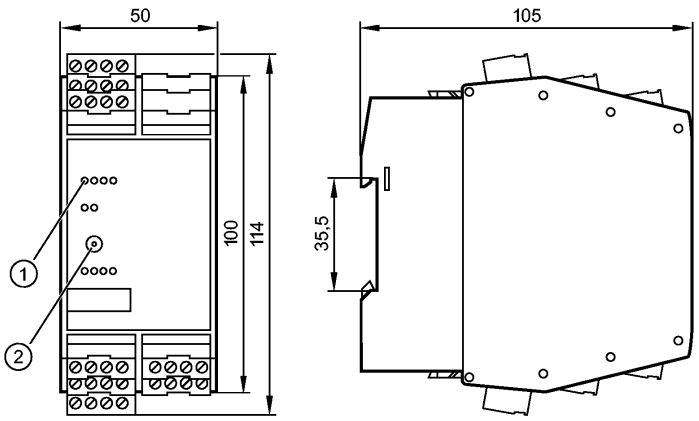

1: LED
2: Prise d'adressage

Made in Germany

Caractéristiques du produit
Module AS-i actif
SmartL 50
Montage sur profilé selon les normes
Raccordement par prise débrochable
Modules interconnectables
Prise d'adressage
Version 2.1

Données électriques		
Technologie		4 entrées / 4 sorties
Tension d'alimentation	[V]	26,5...31,6 DC
Consommation totale via AS-i	[mA]	< 250
Courant de sortie par module	[mA]	6000

Entrées		
TOR		
Technologie entrée		PNP
Alimentation des capteurs		AS-i
Plage de tension	[V]	16...30 DC
Courant de sortie total pour toutes les entrées	[mA]	200
Courant d'entrée, niveau haut/bas	[mA]	> 6 / < 2
Niveau du signal logique "haut" 1	[V]	> 11
Résistant aux courts-circuits		oui

Sorties		
TOR		
Sortie		Relais
Plage de tension	[V]	10...240 AC / 24 DC *)
Alimentation externe en tension		oui
Courant max. par sortie	[mA]	6000
Séparation galvanique		oui

AC2258

SmartL50 4DI 4DO R C

Système bus AS-interface

Chien de garde intégré	oui
Résistant aux courts-circuits	non

Conditions d'utilisation

Température ambiante [°C]	-25...60
Protection	IP 20

Tests / Homologations

CEM	EN 50295 EN 50178
MTTF [Années]	305

Classification AS-i

Version AS-i	2.1
Mode d'adressage étendu possible	version 2.1 / non
Profil AS-i	S-7.0.E
Configuration E/S [hexa]	7
Code ID [hexa]	0.E

Affectation des bits de données

Bit de données	**D0**	**D1**	**D2**	**D3**
Fonction	entrée I1 - sortie O1	entrée I2 - sortie O2	entrée I3 - sortie O3	entrée I4 - sortie O4

Données mécaniques

Matières boîtier	PA 6.6
Poids [kg]	0,272

Afficheurs / éléments de service

Indication de commutation LED	jaune
Disponibilité LED	vert
Erreur LED	rouge

Raccordement électrique

Raccordement	Combicon

Branchement

A+: AS-i +
A-: AS-i -
I+: Alimentation des capteurs +24V
I-: Alimentation des capteurs 0V
I1...I4: entrée de commutation Capteur 1...4

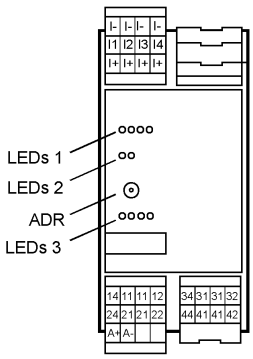

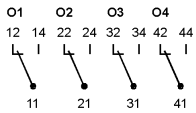

Accessoires

Accessoires (option)	bornier débrochable

Remarques

AC2258

SmartL50 4DI 4DO R C

Système bus AS-interface

Remarques	Aucune des bornes I-, I+, I1, I2, I3, I4 ne doit être raccordée à un potentiel externe parce qu'elles sont reliées électriquement au câble AS-i. *) Les sorties (relay) O1 et O2 ainsi que O3 et O4 doivent être alimentées par paires avec la même tension (par ex. 2 x 240 V AC ou 2 x 24 V DC) ***) cRUus: surrounding air temperature -25...60 °C
Quantité [pièce]	1